Разрез 1-1

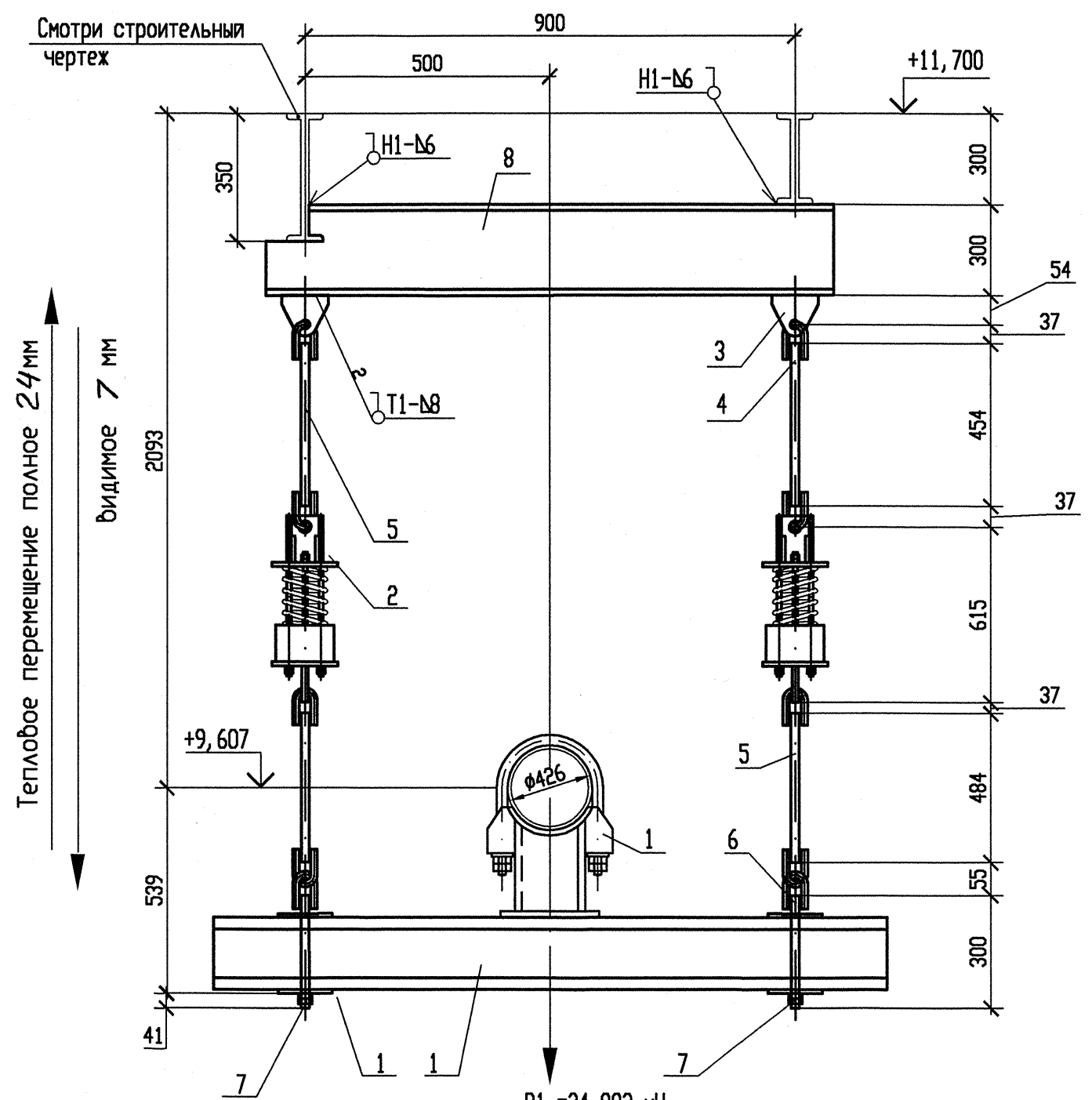

Схема расположения опоры

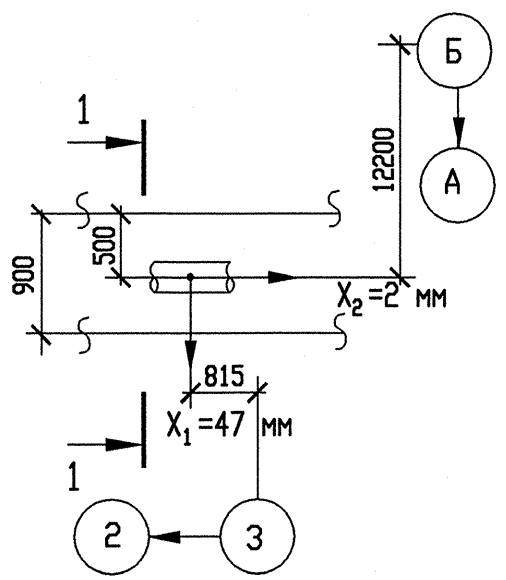

Спецификация деталей

Поз.	Обозначение	Наименование	Кол.	Материал	Масса, кг ед.	Масса, кг общ.	Примечание
1	150СТ108.275.55-80	Блок хомутовый	1	Сборный	71,26	71,26	
2	190СТ108.275.58-80	Блок пружинный	2	Сборный	30,80	61,60	
3	030СТ108.367.37-80	Проушина	2	Ст3сп5-сВ ГОСТ 14637-89	0,93	1,86	
4	040СТ108.643.01-80	Ушко	8	20 ГОСТ 1050-88	0,49	3,92	
5	ГОСТ 2590-2006	Круг В20 l=600	4	20 ГОСТ 1050-88	1,48	5,92	См. т. т. п. 5
6	180СТ108.632.03-80	Тяга резьбовая с ушком	2	Сборный	1,36	2,72	
7	ГОСТ 5915-70	Гайка М20.5	4	35 ГОСТ 1050-88	0,071	0,286	
8	ГОСТ 8239-89	Двутавр 27 l=1200	1	Ст3сп5-сВ ГОСТ 535-2005	43,8	43,8	
	ГОСТ 9467-75	Электроды		УОНИИ 13/45		-	
					Итого:	191,3664	

Опора	Характеристика пружины								
	табличные данные			при установке		в раб. состоянии		в хол. состоянии	
	Доп. раб. нагрузка Pmax, кН	Прогиб при Pmax λmax мм	Высота пружины в св. сост Но, мм	Высота пружины Hmont, мм	Нагрузка на пружину Pmont, кН	Высота пружины Hраб, мм	Нагрузка на пружину Pраб, кН	Высота пружины Hхол, мм	Нагрузка на пружину Pхол, кН
3RN21Y01	19,66	140	414	301	15,903	325	12,451	332	11,530

1 Привязку опоры смотри чертеж R3.RN21.3010.012.01.00.001.
2 Сварку производить по ГОСТ 5264-80.
3 Сварка тяги с ушком смотри ОСТ 108.632.01-80.
4 Отметка трубопровода подлежит уточнению в соответствии с уклоном трубопровода.
5 Деталь поз.5 обрезать на монтаже до размеров, указанных на чертеже, с уточнением по месту.
6 P1 – нагрузка, равная весу трубы с водой и изоляцией.
7 Изготовить один комплект.

АРХИВНЫЙ ЭКЗЕМПЛЯР

Изм	N уч.	Лист	N докум.	Подп.	Дата
1	-	Зам.	538-12	-	-
Инженер Зк.		Терентьева			13.09
Пров. инж. Зк.		Огнева			13.09
Пров. вед. инж.		Пантюшина			13.09
И. о. нач. гр.		Филатов			25.09
Н. контр.		Краснояров			25.09

Инв. N подл. R3.00262.1.0.12
Лист 52

R3.RN21.3012.012.01.00.001

Ростовская АЭС Блок 3

Главный корпус
Машинное отделение (ДО, ЗЗТУ)
Конденсатопроводы из ПВД-6 в деаэратор

Стадия	Лист	Листов
Р	1	1

Подвеска пружинная 3RN21Y01

ОАО "НИАЭП" 2012

Взам. инв. N	Подп. и дата	Инв. N подл.
		R3.00262.1.0.12